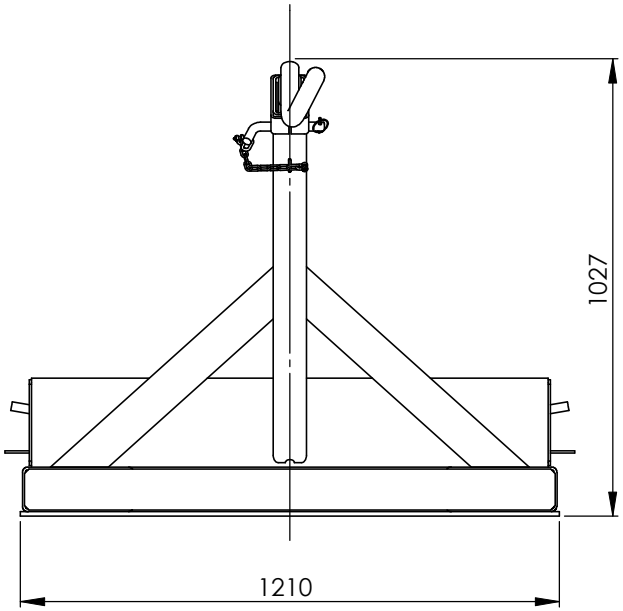

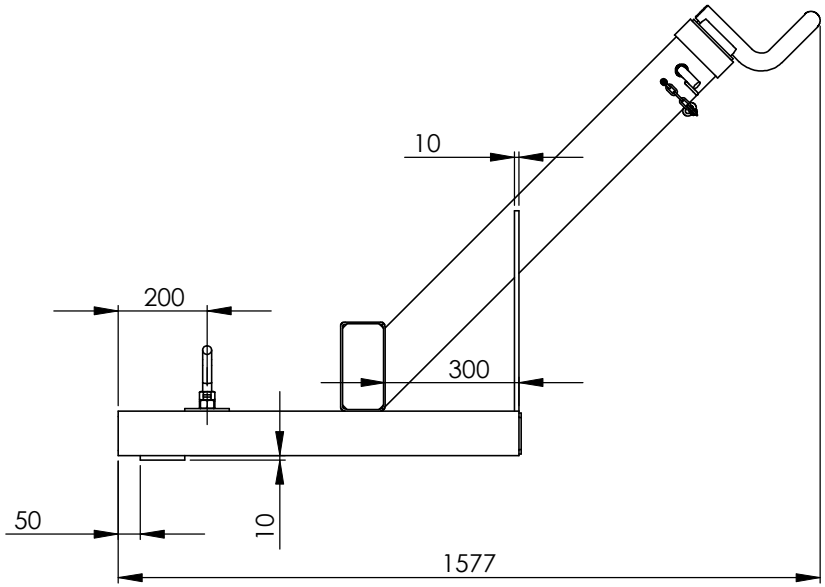

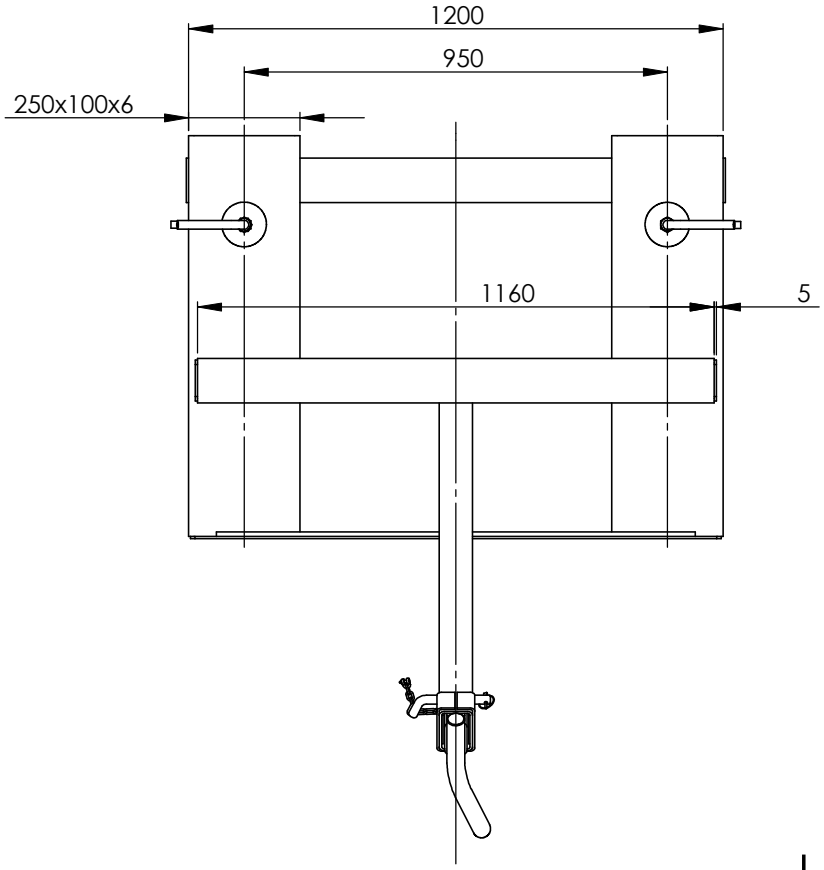

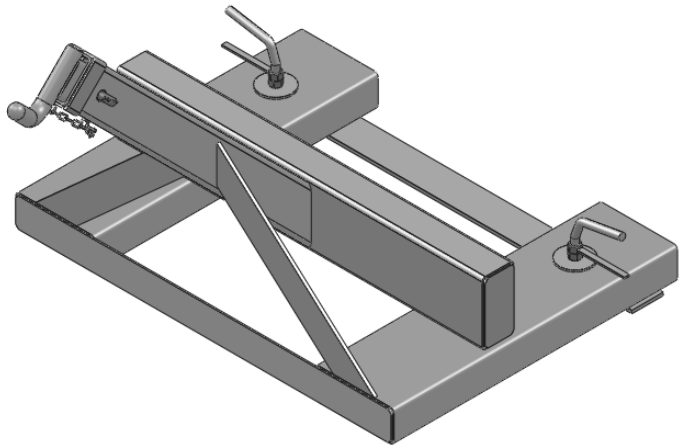

修改	
校对	
审核	
工艺	
标准	

修改	
校对	
审核	
工艺	
标准	

修改	
校对	
审核	
工艺	
标准	
修改	
校对	
审核	
工艺	
标准	

标记	处数	分区	更改文件号	签名	年 月 日	组装件			福建龙基机械设备制造有限公司
设计			标准化			阶段标记	重量	比例	布袋搬运器
校对			审定				147.77	1:12	
审核			批准			共 张	第 张		
工艺			日期						